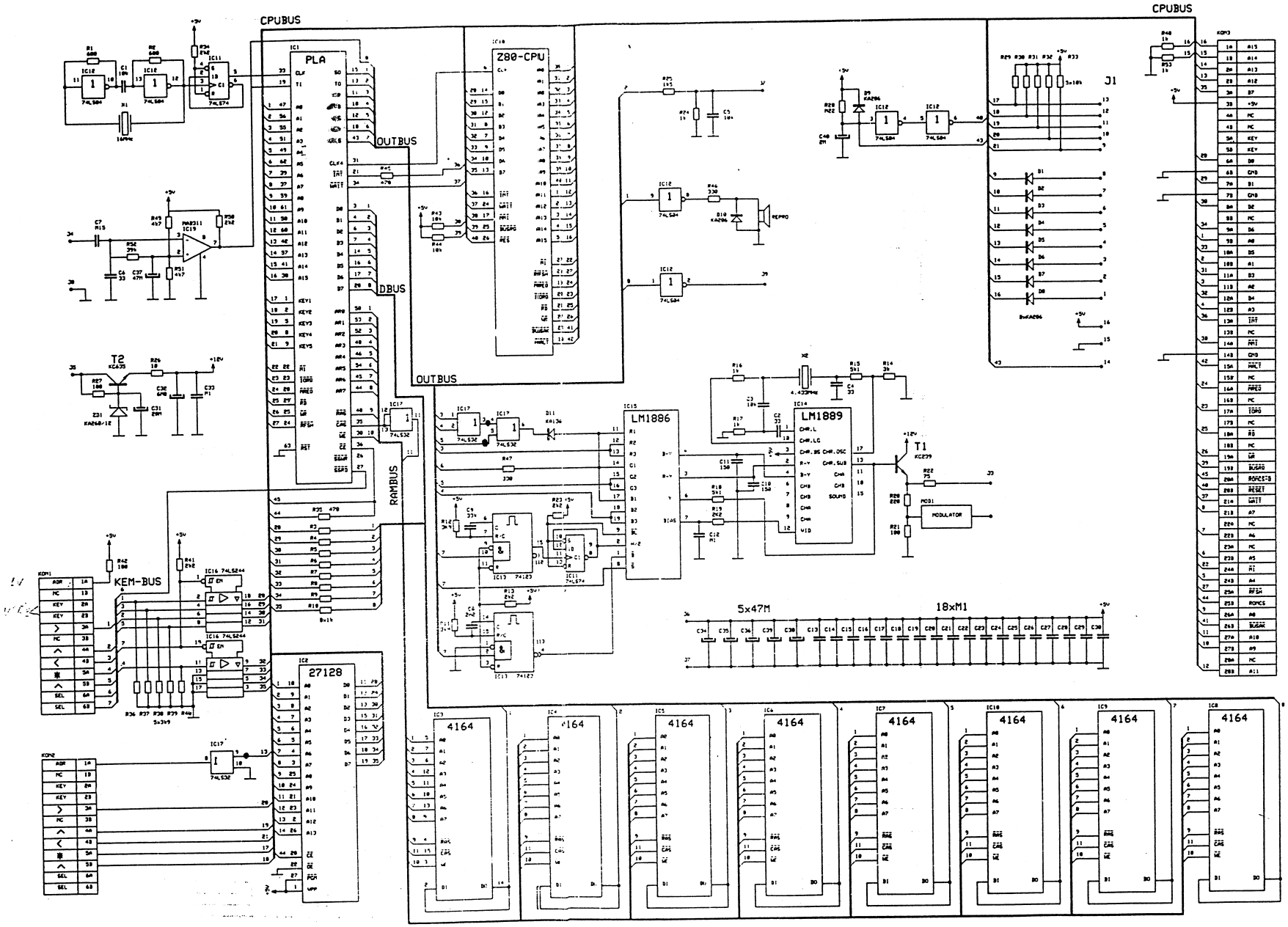

DIDAKTIK-M - SCHEMA ZAPOJENIA